マイクロファクトリー関連機器

チップ移載装置
ACT-1000

マニピュレータハンド微細脆弱チップ用ソーター

・微細把持力センサー内臓の移載ハンドにより、傷・チッピング等の不良を解消
・特殊ステージによるコンパクト設計

▶概略仕様

項目			仕様
全体構成	本体	外形寸法	600W × 702D × 776H (表示灯含む/mm)
		重量	約70kg
	制御部	外形寸法	400W × 430D × 237H (mm)
		重量	約25kg

デスクトップ高精度搭載装置
AAS-1000

世界最小クラスのミクロン精度自動組立装置

・独自開発の高剛性プラットフォームによる高精度実装を実現
・卓上、小型、省資源の環境配慮型製品を実現

▶概略仕様

項目			仕様
全体構成	本体	外形寸法	410W × 400D × 610H (mm)
		重量	約33kg
	制御部	外形寸法	430W × 450D × 190H (mm)
		重量	約17kg

チップ外観検査システム
AVS-1000 series

微細部品のステージ付顕微鏡レベル外観検査装置

・ワンキー入力でマップデータを自動作成し、不良率もリアルタイム表示可能
・メガピクセルカメラ搭載、情報の共有と画像記録・解析可能
・高剛性プラットフォームの高速移動・位置決め検査が可能

▶概略仕様

	AVS-1060	AVS-1080
外形寸法	410W × 400D × 620H (mm)	530W × 480D × 660H (mm)
検査エリア	Φ150 (mm)	Φ200 (mm)

注）予告なく仕様を変更することがありますのでご了承ください。

Actes Kyosan
アクテス京三株式会社
〒243-0812 神奈川県厚木市妻田北1-8-33
TEL:046-222-7871 FAX:046-222-7352

マイクロ マニピュレータ システム

AMS-1000

Actes

作業性が格段にアップしたマイクロマニピュレータ

- 小部品を数グラムで把握、μmの位置決めが可能
- 研究及び小ロット精密組立作業用に〈各種モジュールの取り付けが可能〉

オプション例

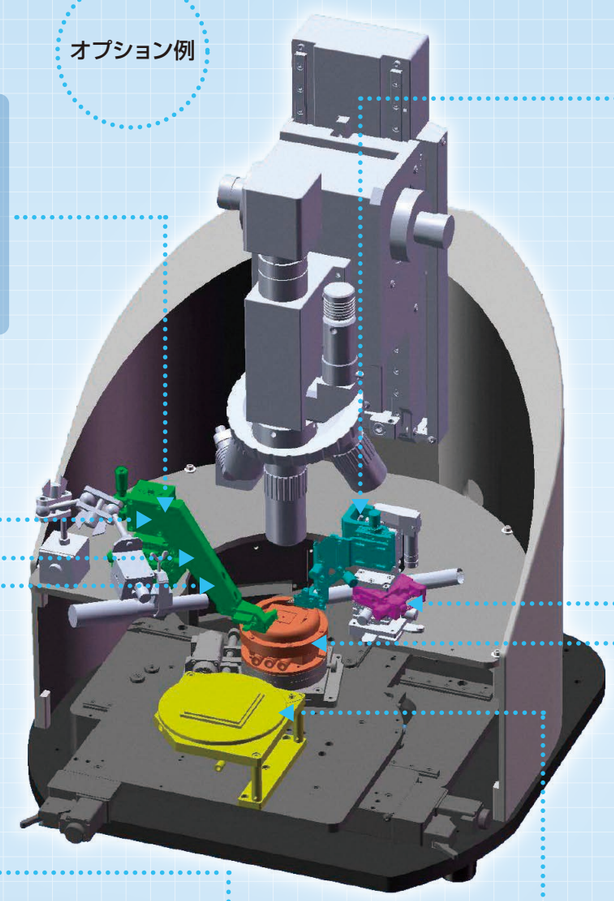

微量塗布ユニット

微細接触加熱装置

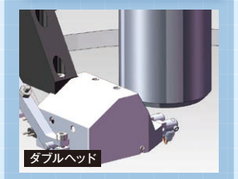

ワーク押さえユニット

各種フィンガー

スイベルステージ

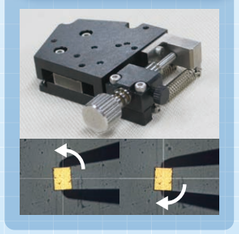

圧力検出ユニット

加圧・転写ユニット

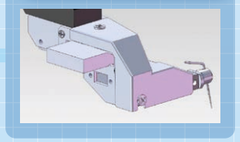

プローブユニット

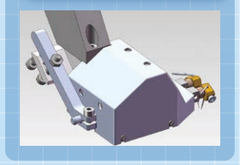

自在ステージ

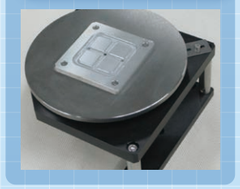

下加熱ユニット

その他オプション

- UV照射ユニット
- ファイバー保持治具
- 計測用横カメラ
- ゲルパック吸着台
- 異種ワーク混在レイアウト
- 接着塗布/上加熱混在
- ポーラスチャック
- 微細カッター
- etc…各種カスタマイズに応じます

適用分野

- 研究開発
- 開発試作
- 量産前試作
- 小ロット生産
- 工法実験
- 観察実験

具体例

- 半導体デバイス組立（光学デバイス・MEMSセンサー）
- コンタクトプローブ組立
- 微小部品リペア
- 組立精度トレランス構築
- 吸着不可部品組立
- レンズ調芯組立
- 微小異物サンプリング
- マイクロレンズ組立

マニピュレータシステム

AMS-1000

特徴・機能

精密対称動作を保証したスリムな把持機

- 低把持力（数グラム）で、ワークダメージを防止
- ワークの180°反転も容易
- 小型モーターによる、リモート開閉で、手ぶれを防止
- 把持部を簡単に交換、各種ワークに対応（微少隙間での作業も可能に）

小型XYZステージ

- 占有容積が従来の1/8以下（ガイドレール同スパン品と比較）
- 顕微鏡周辺での並べやすさと剛性を両立させるジャストサイズ

モノコック式高剛性軽量の顕微鏡ベース（標準架台）

- 軽量、卓上型サイズで移設が簡単（マグネット使用可能）
- 高分解能リニアスケール内蔵、XYZ150mmのロングストローク確保

その他

- 高精彩カメラ・簡易計測ソフトも標準
- 加熱ステージ搭載可能（オプション）
- ガイドマーク機能

▶ 仕様

	項　目	仕　様
全体構成	本体外形寸法（高さは参考寸法）/ 重量	410W×416D×595H（mm）/25kg
	制御部	120W×362D×210H、AC100V/10A
マイクロ把持ヘッド		セミオート操作、マウス方式、X・Y・θ駆動
	外形寸法	φ12×150L（mm）
	開閉動作	片側最大2mm対称開閉、リモート電動
	標準フィンガー	1対添付
	把持力センサー	g表示対応
	本体回転	180°ノッチ方式、手動
小型XYZステージ	外形寸法	49W×55D×95H（mm）
	動作	X, Y：手動 / Z：リモート電動
	テーブルサイズ	□30mm
	移動量	±5mm
	送りねじピッチ	0.5mm
	耐荷重	1Kg
ベースステージ	テーブルサイズ（θステージ）	φ80mm
	移動量（XY／θ）	150mm／360°
	θ微動	±3°
	動作	リモート電動、手動併用
	移動表示	0.1μmリニアスケール
光学系	構成	レボルバ付カメラ鏡筒
	作動距離（ワーキングディスタンス）	MAX36mm（対物5倍時）
	総合倍率目安（15"モニタ時）	対物10倍時：約400倍
	フォーカス移動量	150mm
	高精彩カメラ	150万画素、15fps

注）予告なく仕様を変更することがありますのでご了承ください。
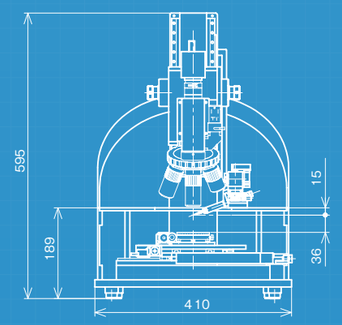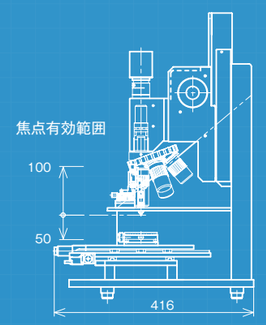
■ 外形寸法図